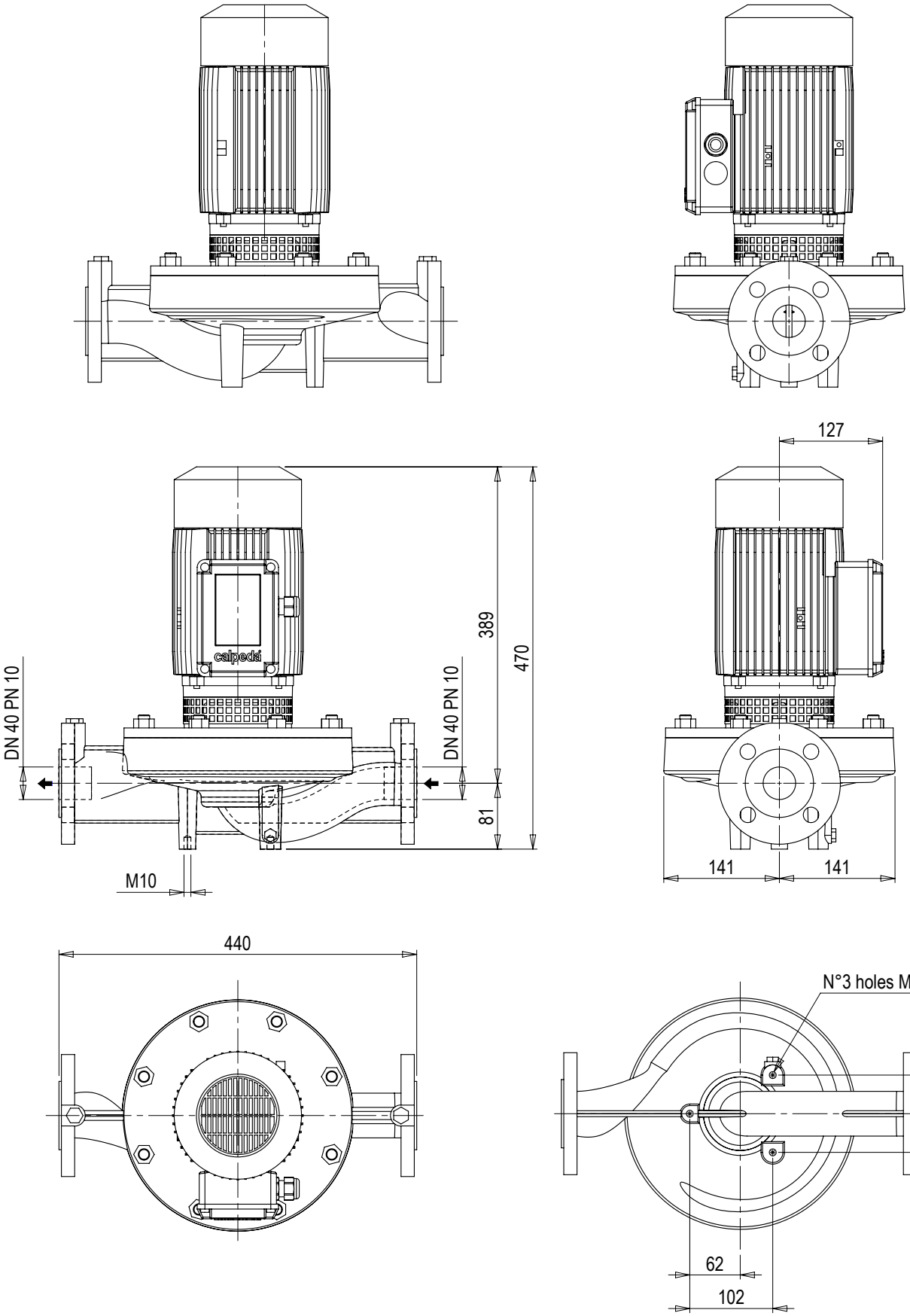


| | | | |
|---|---|---|---|
| Note:<br>Notes: | | | Tolleranze non indicate:<br>Tolerances not indicated: EN 22768 mH |
| Smussi non quotati:<br>Unlisted chamfers: | Raggi non quotati:<br>Unlisted rays: | Sformi non quotati:<br>Unlisted draft angles: | Finitura:<br>Surface quality: ( 12.5 3.2 ) |
| Descrizione / Description: | | | Quota di controllo:<br>Control dimension: |
| POMPA NR4 40/200A/A | | | Materiale:<br>Material: Materiale <non specificato> |
| | | | Trattamenti:<br>Treatments: |

| | | | | | | |
|---|---|---|---|---|---|---|
| calpeda® | Formato:<br>Size: A4 | | Modello-Stampo:<br>Model-Mold: | Peso grezzo kg:<br>Raw weight kg: | Peso finito kg:<br>Finish weight kg: 11.24 | |
| | Dimensioni in mm<br>Dimensions in mm | | Dipartimento:<br>Department: Z01 | N° Disegno / Drw N°: | Vers: | Foglio / Sheet: |
| | Scala / Scale: 1:10 | Data / Date: 10/07/2019 | Disegnato / Drawn: DS00339 | Approvato / Checked: | 10008166 | 00 | 1/1 |

A norma di legge è rigorosamente vietato riprodurre o comunicare a terzi il contenuto, anche parziale, del presente disegno / According to law is strictly forbidden any partial or total reproducution or comunication of this drawing