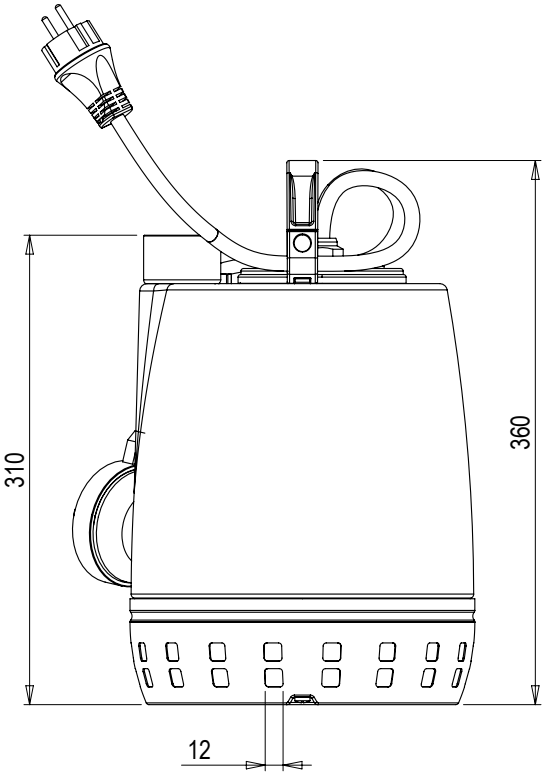

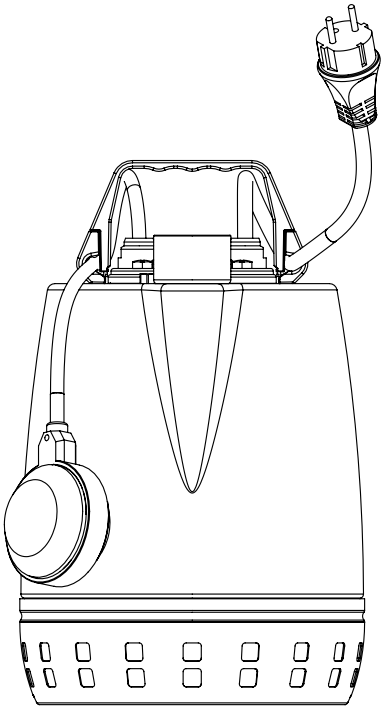

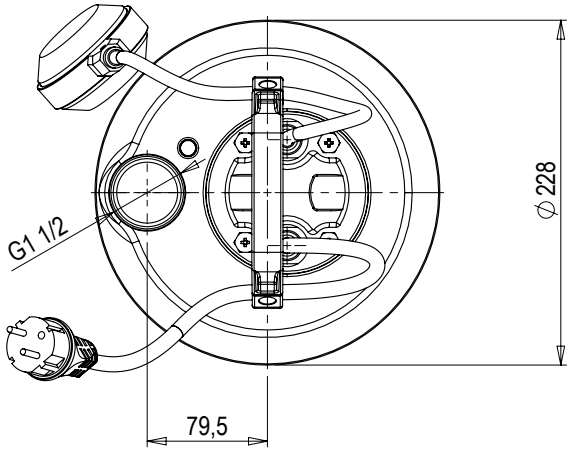

Note: Notes:			Tolleranze non indicate: Tolerances not indicated: EN 22768 mH
Smussi non quotati: Unlisted chamfers:	Raggi non quotati: Unlisted rays:	Sformi non quotati: Unlisted draft angles:	Finitura: Surface quality: (12,5 3,2)
Descrizione / Description: POMPA GXRM 12-10			Quota di controllo: Control dimension:
			Materiale: Material:
			Trattamenti: Treatments:

calpeda®	Formato: Size: A4	Modello-Stampo: Model-Mold:		Peso grezzo kg: Raw weight kg:	Peso finito kg: Finish weight kg:
	Dimensioni in mm Dimensions in mm	Dipartimento: Department: Z01		N° Disegno / Drw N°: 4.93.601.02	Vers: 00 / Foglio / Sheet: 1/1
	Scala / Scale: 1:5 / Data / Date: 14.06.2023	Disegnato / Drawn: DS00370	Approvato / Checked:		

A norma di legge è rigorosamente vietato riprodurre o comunicare a terzi il contenuto, anche parziale, del presente disegno / According to law is strictly forbidden any partial or total reproducution or comunication of this drawing