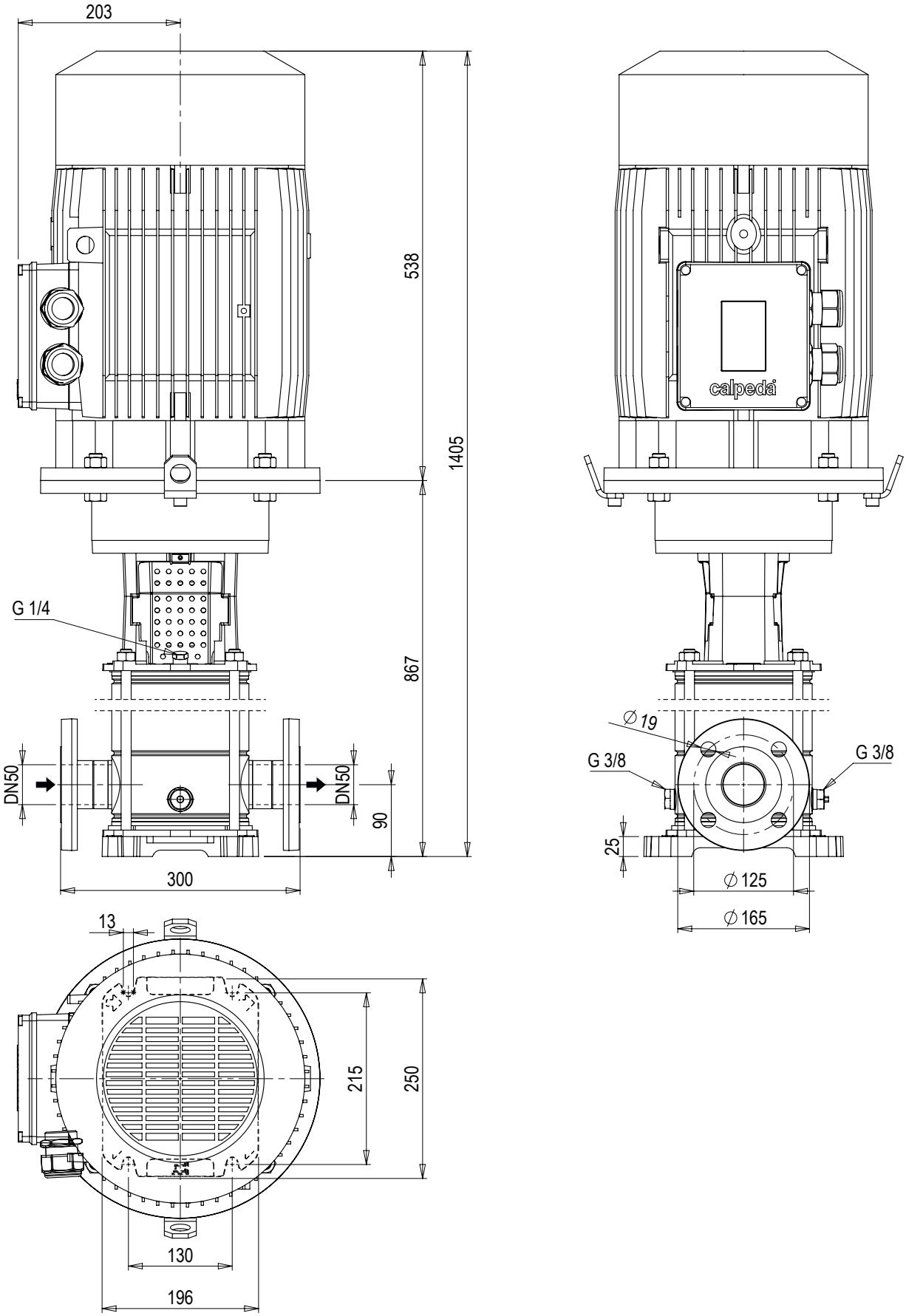

Note: Notes:			Tolleranze non indicate: Tolerances not indicated: EN 22768 mH
Smussi non quotati: Unlisted chamfers:	Raggi non quotati: Unlisted rays:	Sformi non quotati: Unlisted draft angles:	Finitura: Surface quality: (12.5 3.2)
Descrizione / Description:			Quota di controllo: Control dimension:
POMPA MXV 50-2009-60 CON MOTORE			Materiale: Material: Materiale <non specificato>
			Trattamenti: Treatments:

calpeda®	Formato: Size: A4		Modello-Stampo: Model-Mold:		Peso grezzo kg: Raw weight kg:	Peso finito kg: Finish weight kg: 0.00
	Dimensioni in mm Dimensions in mm		Dipartimento: Department: Z01		N° Disegno / Drw N°:	Vers: / Foglio / Sheet:
	Scala / Scale: 1:7	Data / Date: 10/07/2019	Disegnato / Drawn: DS00339	Approvato / Checked:	10007634	00 / 1/1

A norma di legge è rigorosamente vietato riprodurre o comunicare a terzi il contenuto, anche parziale, del presente disegno / According to law is strictly forbidden any partial or total reproducution or comunication of this drawing