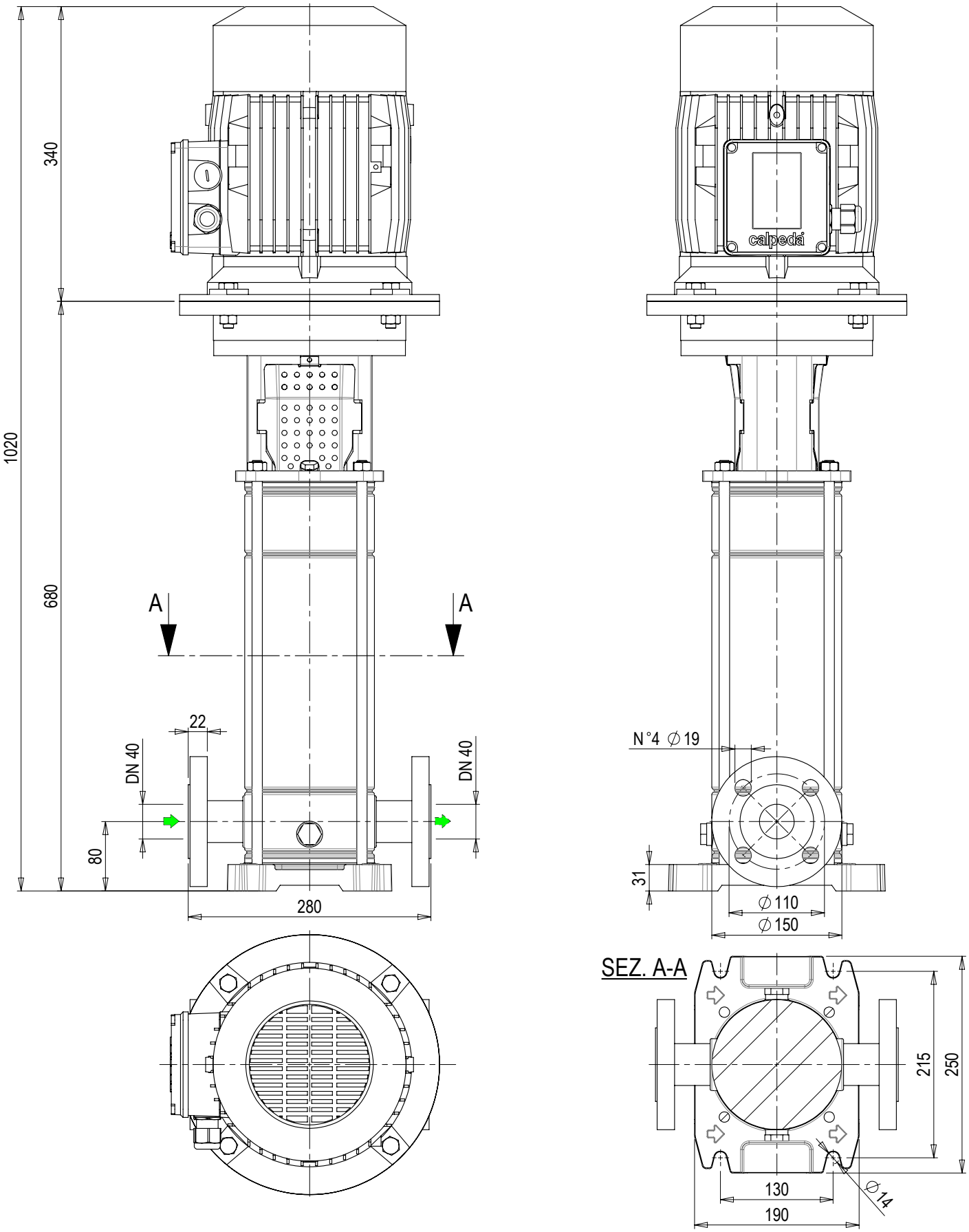

Note: Notes:			Tolleranze non indicate: Tolerances not indicated:
Smussi non quotati: Unlisted chamfers:	Raggi non quotati: Unlisted rays:	Sformi non quotati: Unlisted draft angles:	Finitura: Surface quality:
Descrizione / Description:			Quota di controllo: Control dimension:
POMPA MXV 40-910-60 CON MOTORE			Materiale: Material:
			Trattamenti: Treatments:

calpeda®	Formato: Size: A4		Modello-Stampo: Model-Mold:	Peso grezzo kg: Raw weight kg:	Peso finito kg: Finish weight kg:	
	Dimensioni in mm Dimensions in mm		Dipartimento: Department: Z14	N° Disegno / Drw N°:	Vers:	Foglio / Sheet:
	Scala / Scale: 1:6	Data / Date: 06.12.2019	Disegnato / Drawn: DS00346	Approvato / Checked:	10008433	00	1/1

A norma di legge è rigorosamente vietato riprodurre o comunicare a terzi il contenuto, anche parziale, del presente disegno / According to law is strictly forbidden any partial or total reproducution or comunication of this drawing