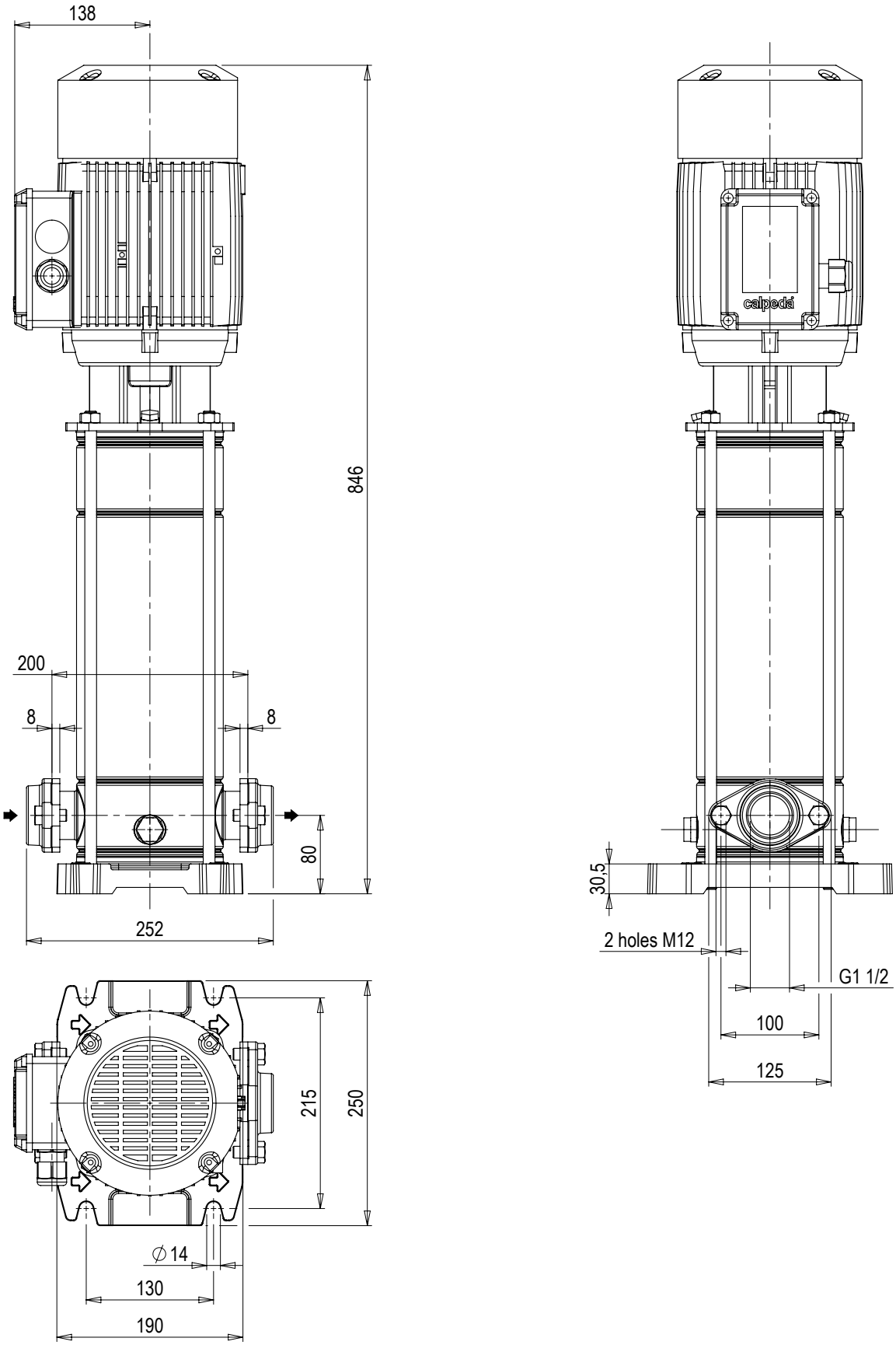

Note: Notes:			Tolleranze non indicate: Tolerances not indicated:
Smussi non quotati: Unlisted chamfers:	Raggi non quotati: Unlisted rays:	Sformi non quotati: Unlisted draft angles:	Finitura: Surface quality:
Descrizione / Description: POMPA MXV-B 40-910 O			Quota di controllo: Control dimension: Materiale: Material: Trattamenti: Treatments:

calpeda®	Formato: Size: A4		Modello-Stampo: Model-Mold:	Peso grezzo kg: Raw weight kg:	Peso finito kg: Finish weight kg:	
	Dimensioni in mm Dimensions in mm		Dipartimento: Department: Z01	N° Disegno / Drw N°: 10009660	Vers: 01	Foglio / Sheet: 1/1
	Scala / Scale: 1:6	Data / Date: 28.10.2021	Disegnato / Drawn: DS00367	Approvato / Checked: DS00273		

A norma di legge è rigorosamente vietato riprodurre o comunicare a terzi il contenuto, anche parziale, del presente disegno / According to law is strictly forbidden any partial or total reproducution or comunication of this drawing