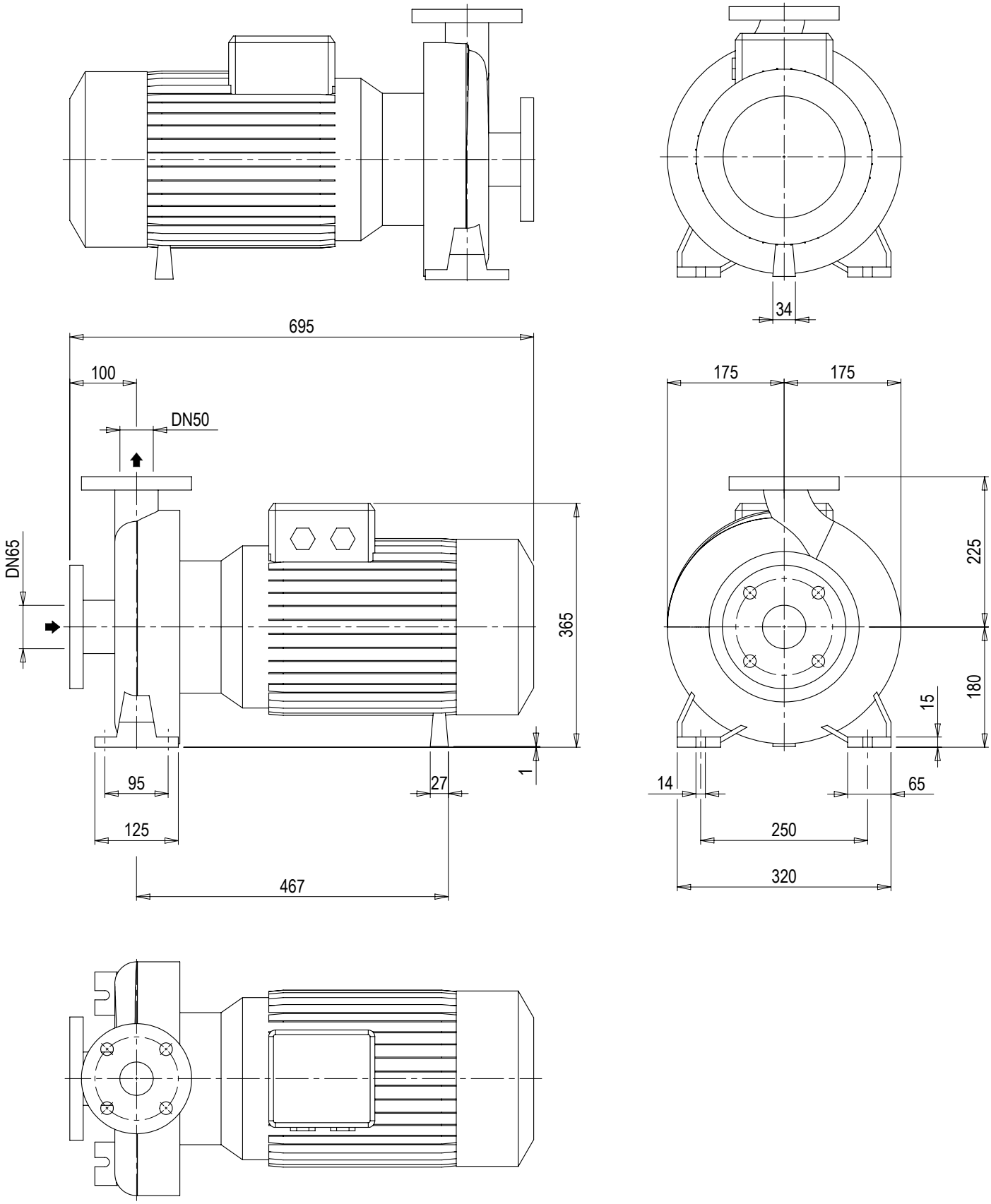

Note: Notes:			Tolleranze non indicate: Tolerances not indicated: EN 22768 mH
Smussi non quotati: Unlisted chamfers:	Raggi non quotati: Unlisted rays:	Sformi non quotati: Unlisted draft angles:	Finitura: Surface quality: (12.5 3.2)
Descrizione / Description:			Quota di controllo: Control dimension:
POMPA NM 50/25C/C			Materiale: Material:
			Trattamenti: Treatments:

calpeda®	Formato: Size: A4	Modello-Stampo: Model-Mold:		Peso grezzo kg: Raw weight kg:	Peso finito kg: Finish weight kg:
	Dimensioni in mm Dimensions in mm	Dipartimento: Department: Z09		N° Disegno / Drw N°: 10010236	Vers: 01 / Foglio / Sheet: 1/1
	Scala / Scale: 1:8 / Data / Date: 24.02.2021	Disegnato / Drawn: DS00155	Approvato / Checked:		

A norma di legge è rigorosamente vietato riprodurre o comunicare a terzi il contenuto, anche parziale, del presente disegno / According to law is strictly forbidden any partial or total reproducution or comunication of this drawing