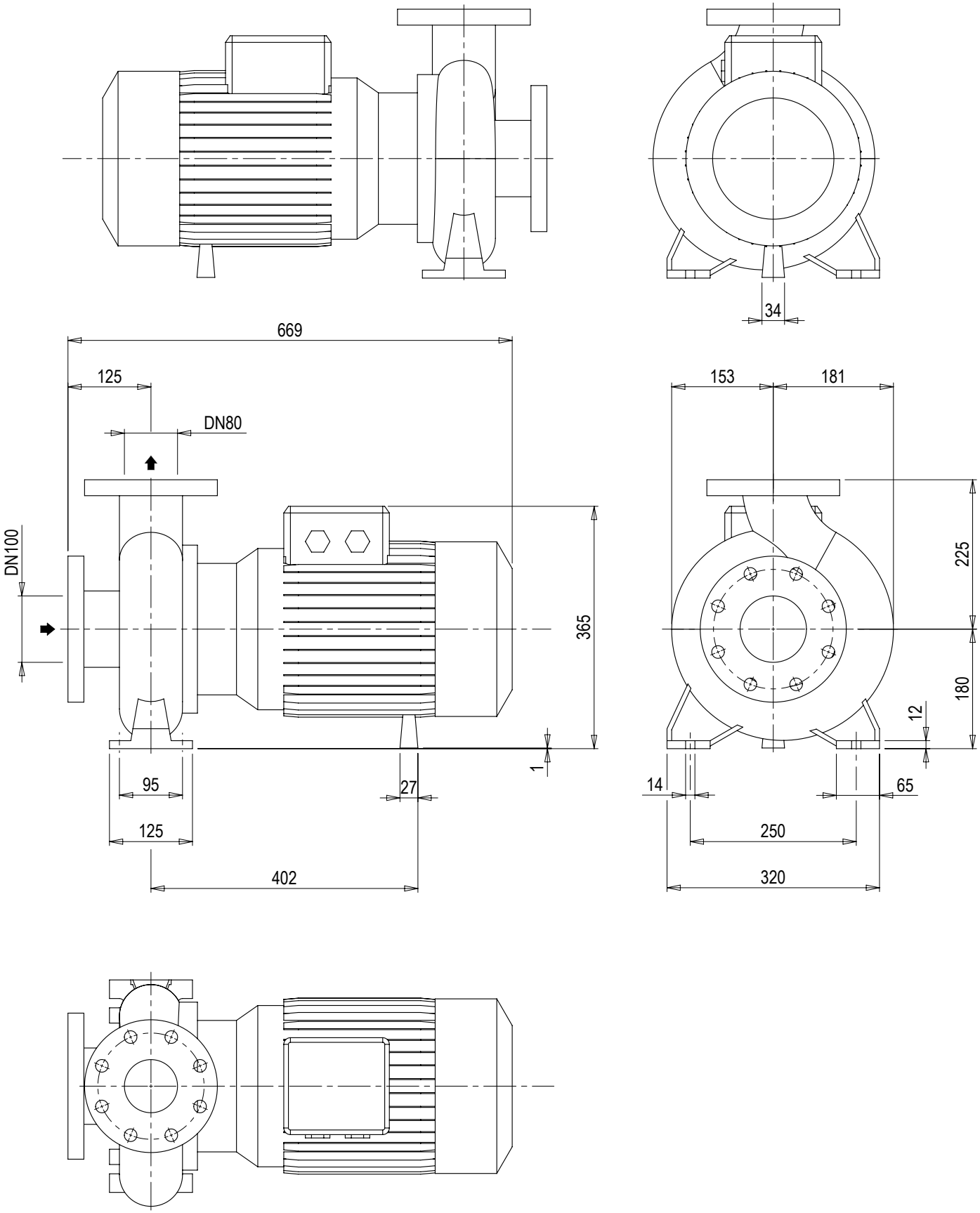


| | | | |
|---|---|---|---|
| Note:<br>Notes: | | | Tolleranze non indicate:<br>Tolerances not indicated: |
| Smussi non quotati:<br>Unlisted chamfers: | Raggi non quotati:<br>Unlisted rays: | Sformi non quotati:<br>Unlisted draft angles: | Finitura:<br>Surface quality: |
| Descrizione / Description:<br>POMPA NM 80/16C/C | | | Quota di controllo:<br>Control dimension:<br>Materiale:<br>Material:<br>Trattamenti:<br>Treatments: |

| | | | | | | |
|---|---|---|---|---|---|---|
| calpeda® | Formato:<br>Size: A4 | | Modello-Stampo:<br>Model-Mold: | Peso grezzo kg:<br>Raw weight kg: | Peso finito kg:<br>Finish weight kg: | |
| | Dimensioni in mm<br>Dimensions in mm | | Dipartimento:<br>Department: Z09 | N° Disegno / Drw N°:<br>10010251 | Vers:<br>02 | Foglio / Sheet:<br>1/1 |
| | Scala / Scale:<br>1:8 | Data / Date:<br>05.07.2022 | Disegnato / Drawn:<br>DS00155 | Approvato / Checked: | | |

A norma di legge è rigorosamente vietato riprodurre o comunicare a terzi il contenuto, anche parziale, del presente disegno / According to law is strictly forbidden any partial or total reproducution or comunication of this drawing