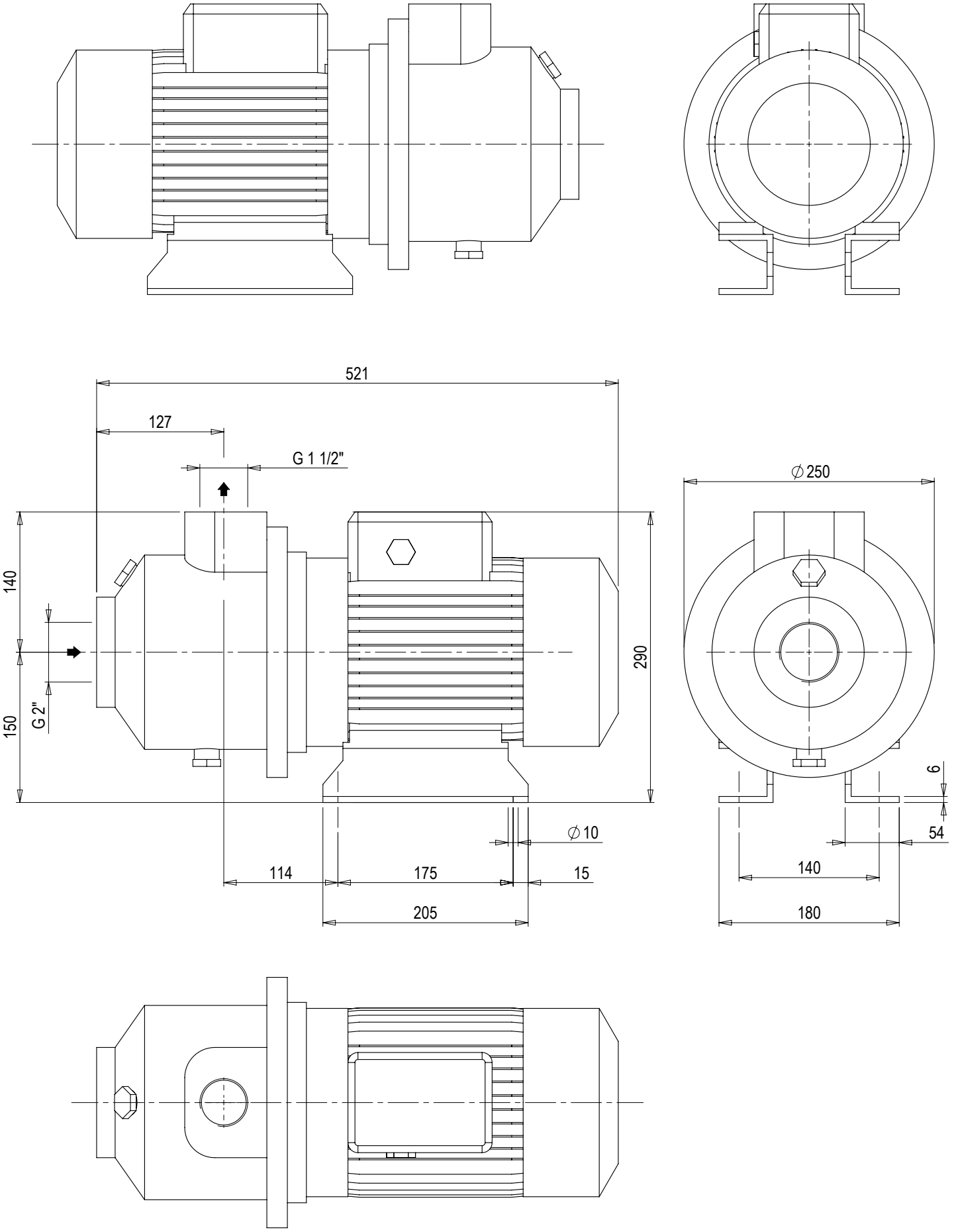

Dimensioni in mm Dimensions in mm		Dipartimento: Department: Z13		N° Disegno / Drw N°:	Vers:	Foglio / Sheet:
Scala / Scale: 1:5	Data / Date: 05.04.2023	Disegnato / Drawn: DS00291	Approvato / Checked:	10017663	00	1/1

A norma di legge è rigorosamente vietato riprodurre o comunicare a terzi il contenuto, anche parziale, del presente disegno / According to law is strictly forbidden any partial or total reproducution or comunication of this drawing