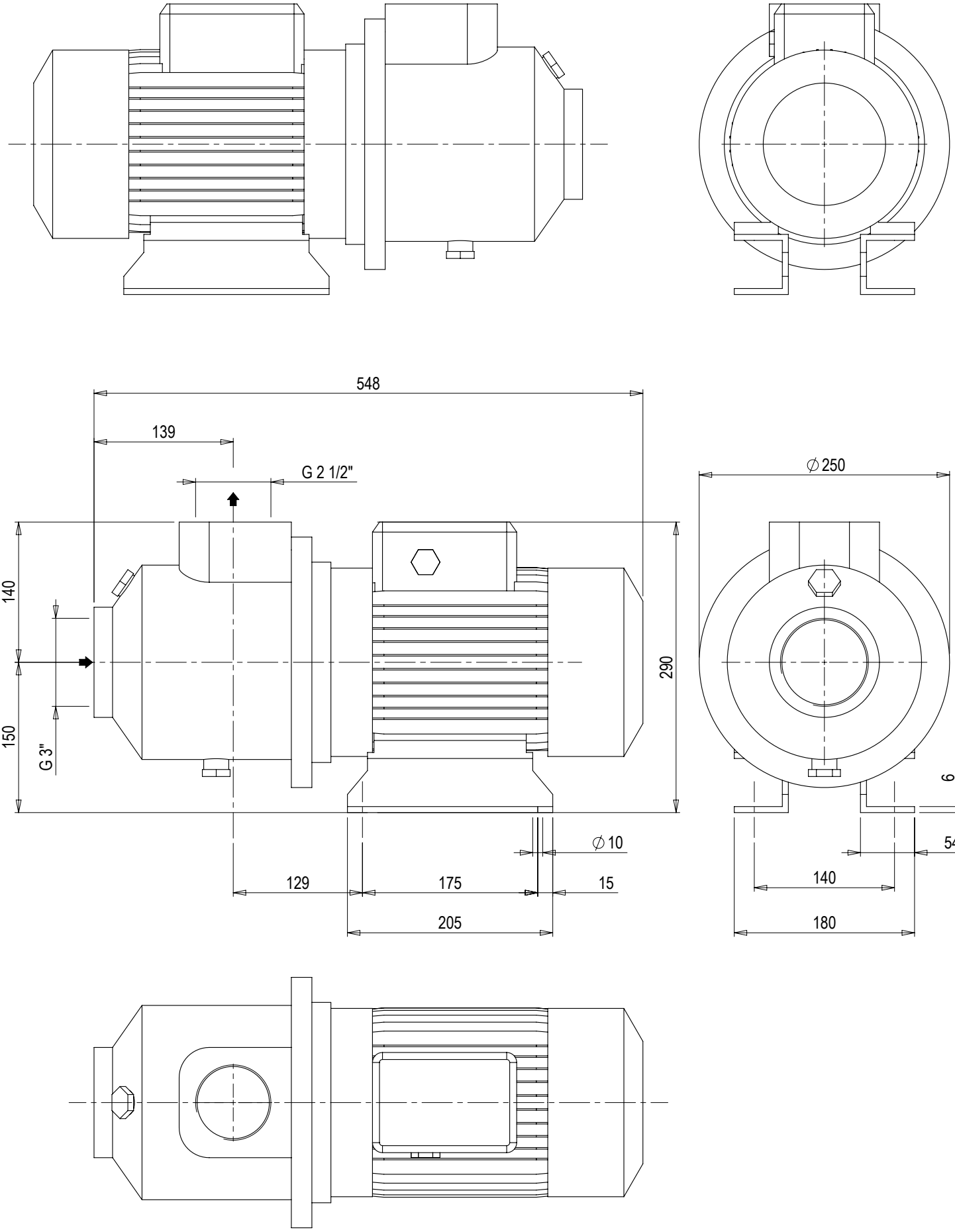


| Dimensioni in mm<br>Dimensions in mm | | Dipartimento:<br>Department: Z13 | | N° Disegno / Drw N°: | Vers: | Foglio / Sheet: |
|---|---|---|---|---|---|---|
| Scala / Scale: 1:5 | Data / Date: 14.04.2023 | Disegnato / Drawn: DS00291 | Approvato / Checked: | 10017730 | 00 | 1/1 |

A norma di legge è rigorosamente vietato riprodurre o comunicare a terzi il contenuto, anche parziale, del presente disegno / According to law is strictly forbidden any partial or total reproducution or comunication of this drawing