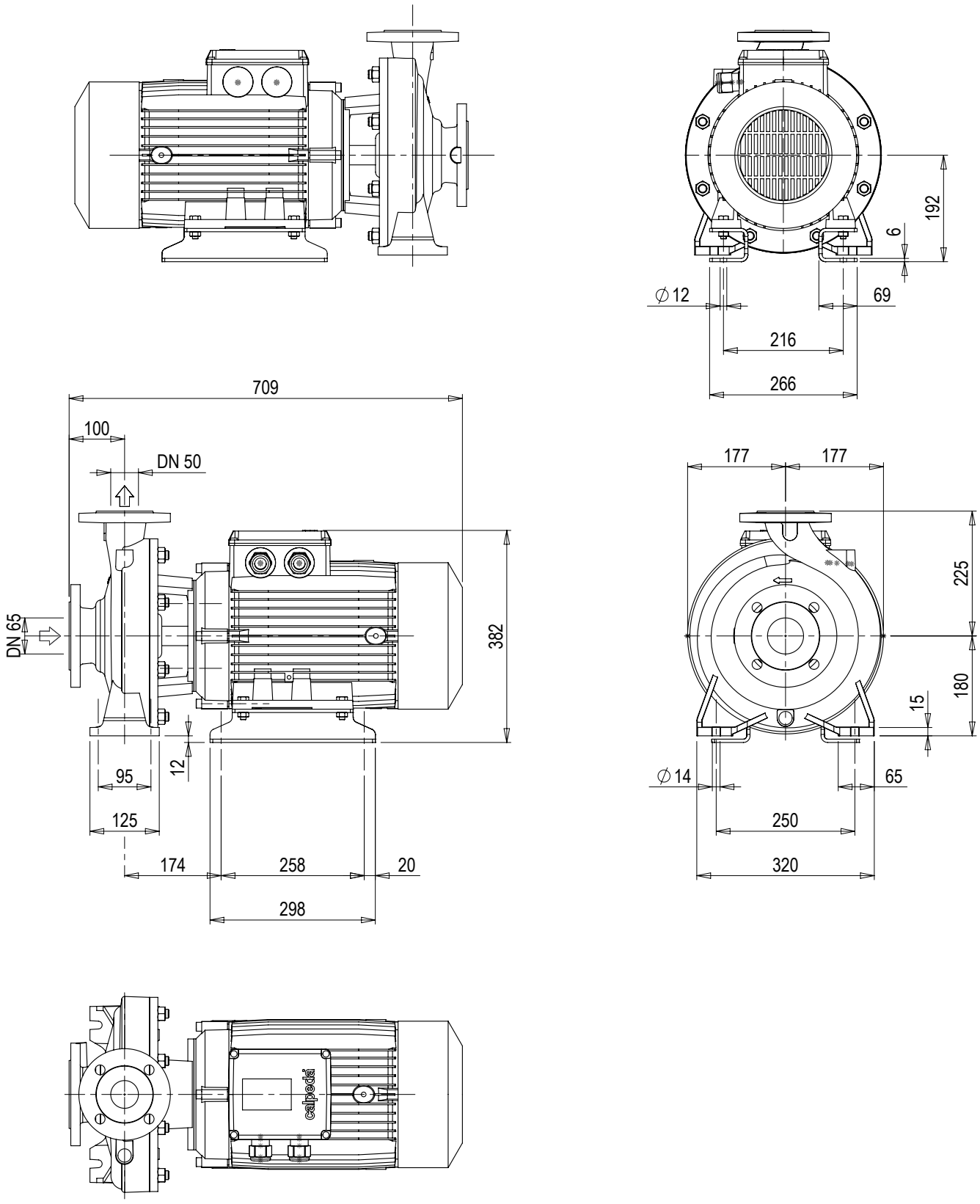


| | | | |
|---|---|---|---|
| Note:<br>Notes: | | | Tolleranze non indicate:<br>Tolerances not indicated: |
| Smussi non quotati:<br>Unlisted chamfers: | Raggi non quotati:<br>Unlisted rays: | Sformi non quotati:<br>Unlisted draft angles: | Finitura:<br>Surface quality: |
| Descrizione / Description:<br>POMPA BNM 5025/B/C | | | Quota di controllo:<br>Control dimension:<br>Materiale:<br>Material:<br>Trattamenti:<br>Treatments: |

| | | | | | | |
|---|---|---|---|---|---|---|
| calpeda® | Formato:<br>Size: A4 | Modello-Stampo:<br>Model-Mold: | | Peso grezzo kg:<br>Raw weight kg: | Peso finito kg:<br>Finish weight kg: | |
| | Dimensioni in mm<br>Dimensions in mm | Dipartimento:<br>Department: Z01 | | N° Disegno / Drw N°: 4.93.603.32 | Vers: 01 | Foglio / Sheet: 1/1 |
| | Scala / Scale: 1:10 | Data / Date: 08.08.2022 | Disegnato / Drawn: DS00155 | Approvato / Checked: | | |

A norma di legge è rigorosamente vietato riprodurre o comunicare a terzi il contenuto, anche parziale, del presente disegno / According to law is strictly forbidden any partial or total reproducution or comunication of this drawing