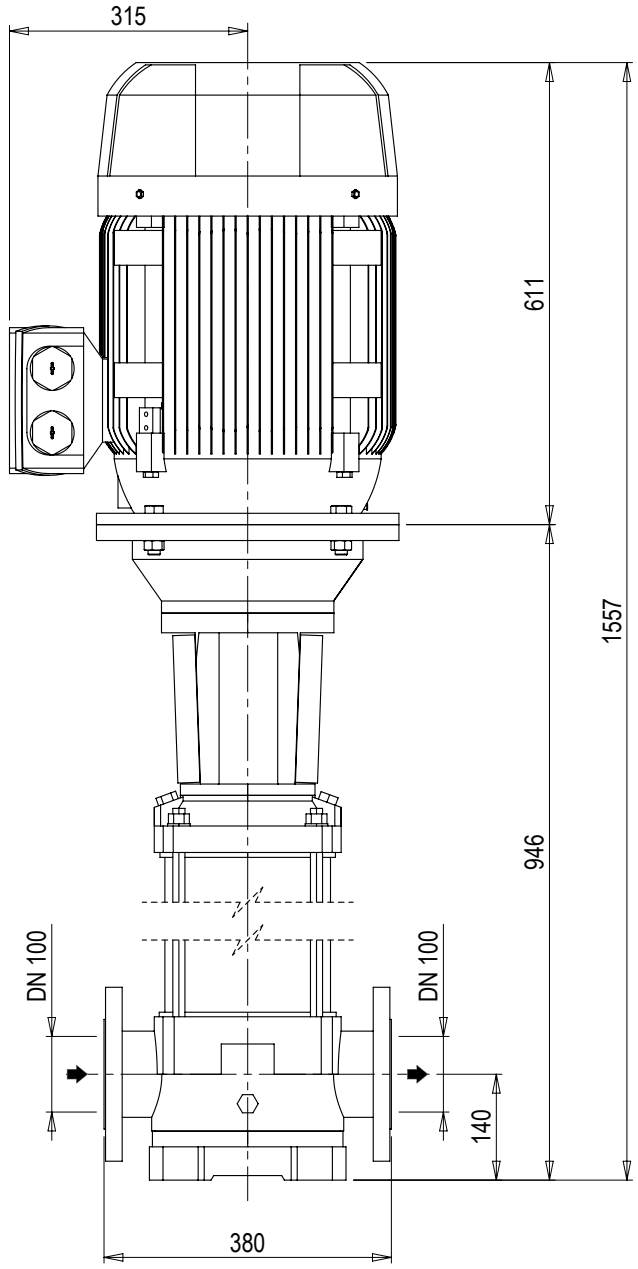


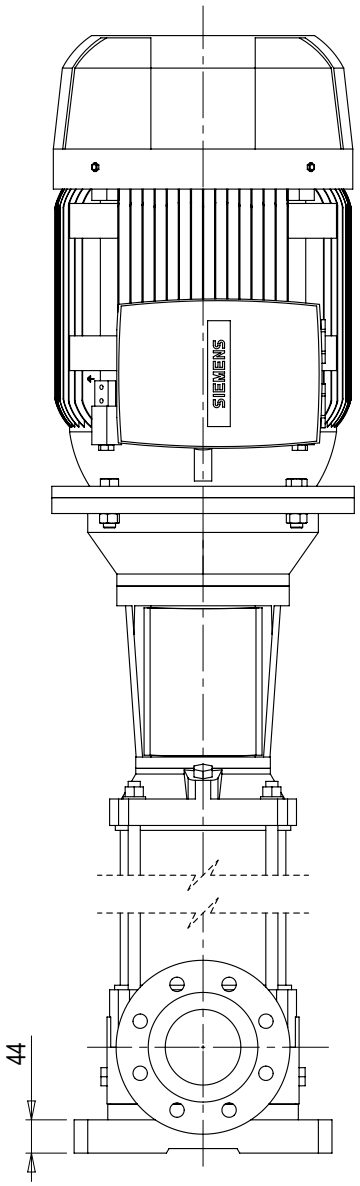


SCALA 1:8

EN 1092-2 DN100 PN16

*EN 1092-2 dimension ∅220

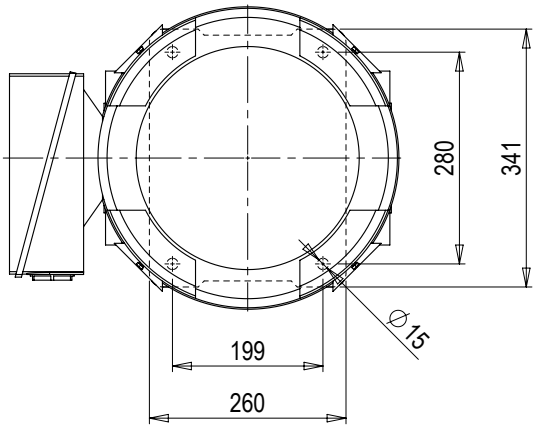


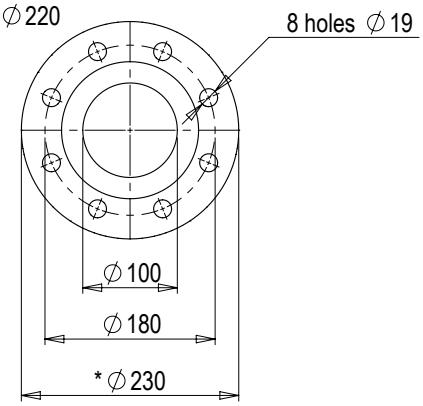


| | | | |
|---|---|---|---|
| Note:<br>Notes: | | | Tolleranze non indicate:<br>Tolerances not indicated: EN 22768 mH |
| Smussi non quotati:<br>Unlisted chamfers: | Raggi non quotati:<br>Unlisted rays: | Sformi non quotati:<br>Unlisted draft angles: | Finitura:<br>Surface quality: |
| Descrizione / Description: | | | Quota di controllo:<br>Control dimension: |
| POMPA MXV 100-9003-2R-60/A CON MOTORE | | | Materiale:<br>Material: |
| | | | Trattamenti:<br>Treatments: |

| | | | | | |
|---|---|---|---|---|---|
| calpeda® | Formato:<br>Size: A4 | Modello-Stampo:<br>Model-Mold: | | Peso grezzo kg:<br>Raw weight kg: | Peso finito kg:<br>Finish weight kg: |
| | Dimensioni in mm<br>Dimensions in mm | Dipartimento:<br>Department: Z01 | | N° Disegno / Drw N°: 4.93.632.35 | Vers: 00 / Foglio / Sheet: 1/1 |
| | Scala / Scale: 1:10 / Data / Date: 03.05.2023 | Disegnato / Drawn: DS00370 | Approvato / Checked: DS00155 | | |

A norma di legge è rigorosamente vietato riprodurre o comunicare a terzi il contenuto, anche parziale, del presente disegno / According to law is strictly forbidden any partial or total reproducution or comunication of this drawing