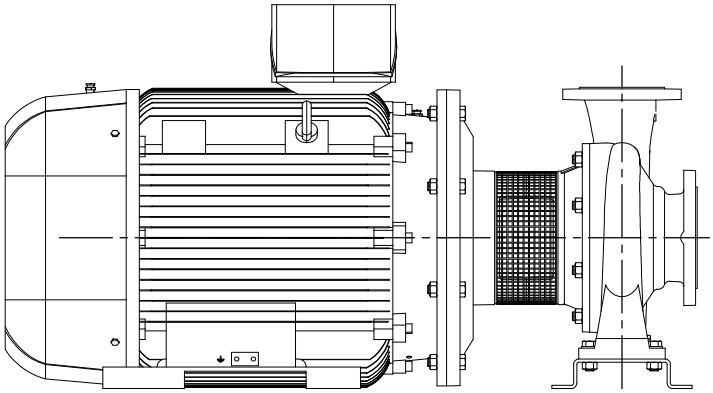

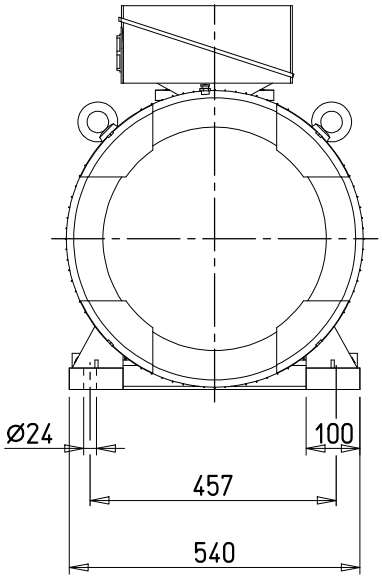

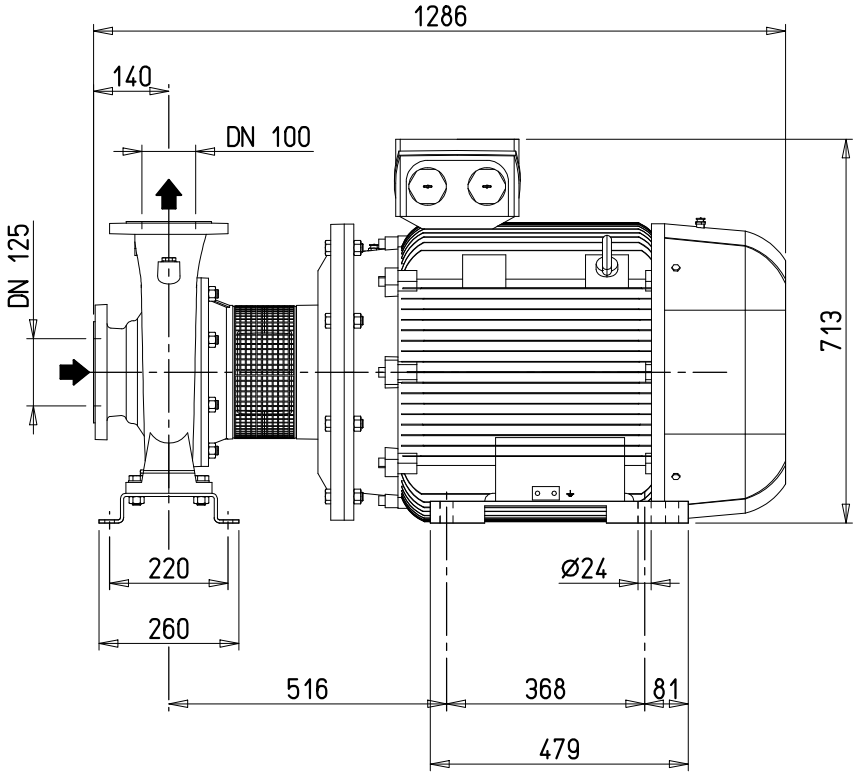

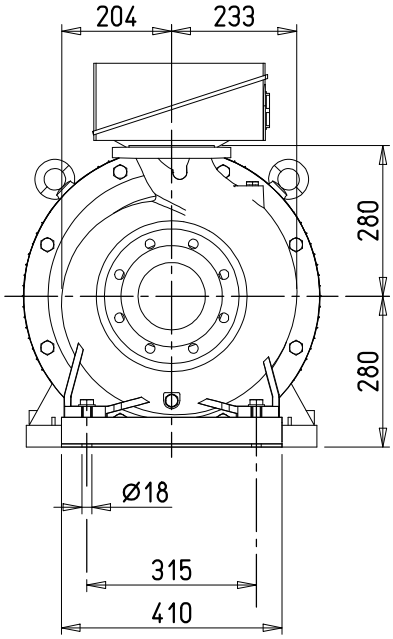

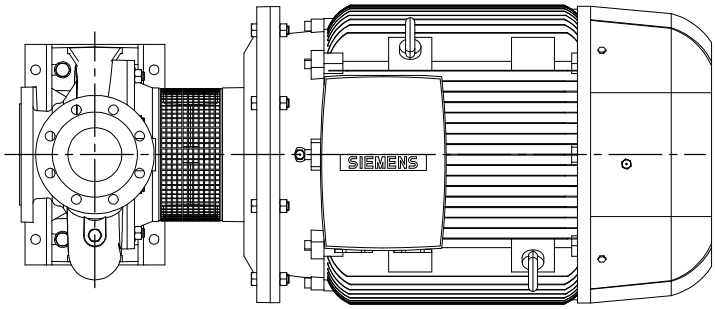

REV	Modificato o sostituito	Data	Dis.	App.
01	.	.	.	.

DIMENSION OF PUMP

NMS 100/250A/A
NMS 100/250A-60/A
BNMS 100/250A/A
BNMS 100/250A-60/A

Materiale: .
Trattamenti: .
Spessore: .
Densita': .
Peso grezzo Kg . finito Kg .

calpeda®

Codice: .		Modello-Stampo: .	
Primi campioni: .		Finitura:	
Data 23.04.2013	Dis. Channu	App. -	Scala 1:14

Numero di disegno 4.93.446.12

Revisione REV01

A norma di legge e' rigorosamente vietato riprodurre o comunicare a terzi il contenuto del presente disegno.