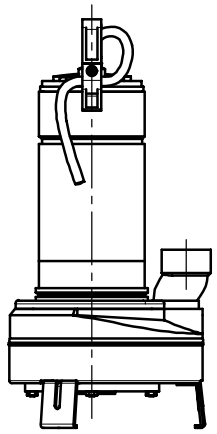

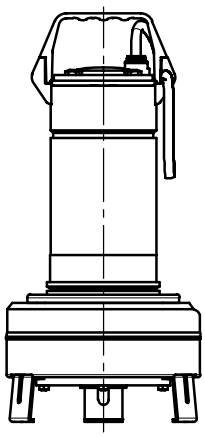

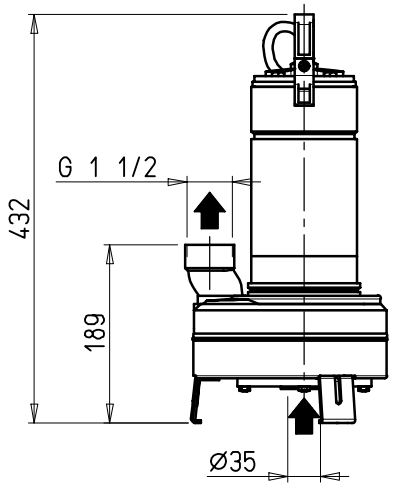

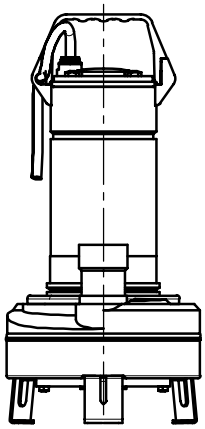

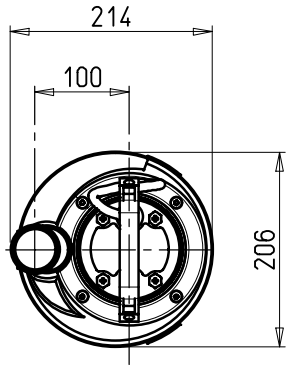

REV	Modificato o sostituito	Data	Dis.	App.
.	.	.	.	.
.	.	.	.	.

DIMENSION OF PUMP

GXC 40-10
GXV 40-7
GXV 40-7-60

Materiale: .
Trattamenti: .
Spessore: .
Densita': .
Peso grezzo Kg . finito Kg .

calpeda®

Codice: .		Modello-Stampo: .	
Primi campioni: .		Finitura:	
Data 10.11.2014	Dis. Concato	App. -	Scala 1:8

Numero di disegno 4.93.490.01

Revisione REV00

A norma di legge e' rigorosamente vietato riprodurre o comunicare a terzi il contenuto del presente disegno.