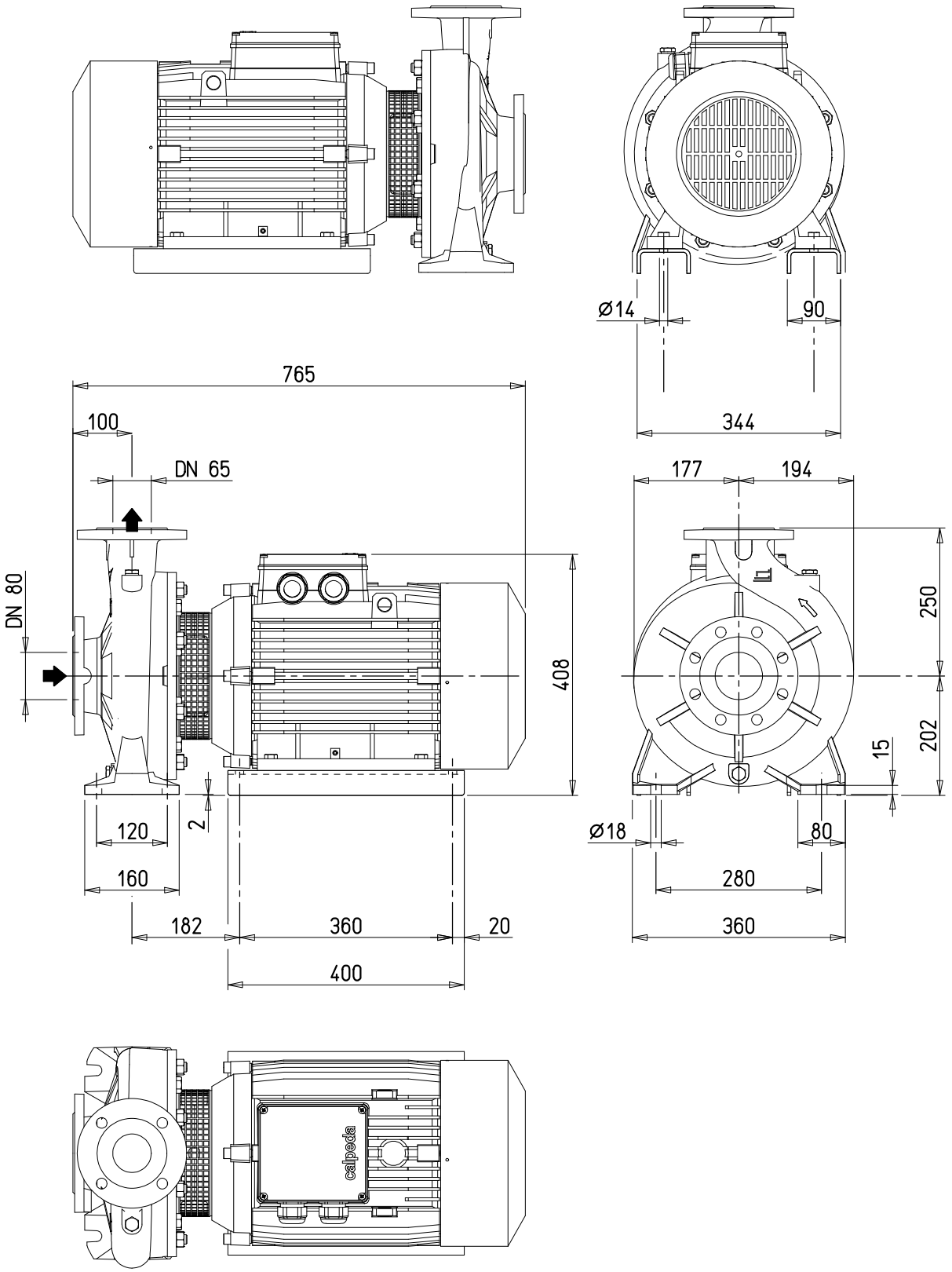

App.	.	.	.
Dis.	.	.	.
Data	.	.	.
Modificato o sostituito	.	.	.
REV	.	.	.

DIMENSION OF PUMP

NM 65/25C/A
NM 65/25C-60/A

Materiale: .
Trattamenti: .
Spessore: .
Densita': .
Peso grezzo Kg . finito Kg .

calpeda®

Codice: .		Modello-Stampo: .	
Primi campioni: .		Finitura:	
Data 17.07.2018	Dis. Concato	App. -	Scala 1:10

Numero di disegno: 4.93.492.59
Revisione: REV00

A norma di legge e' rigorosamente vietato riprodurre o comunicare a terzi il contenuto del presente disegno.