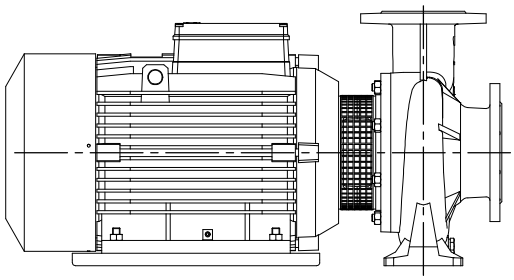

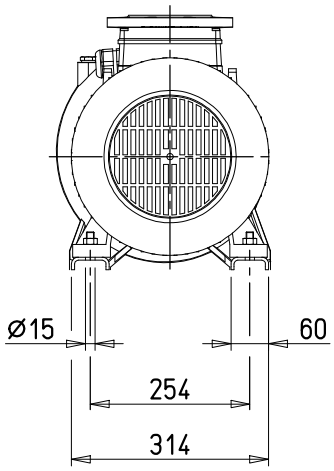

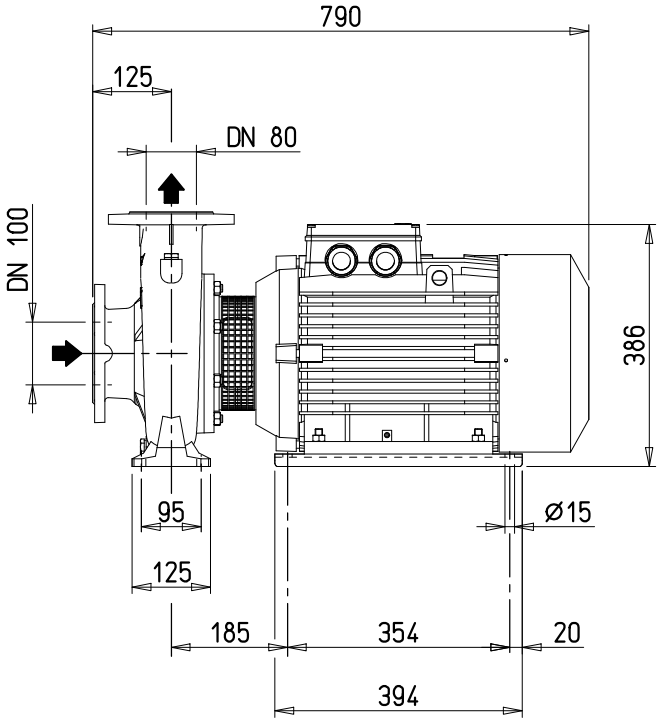

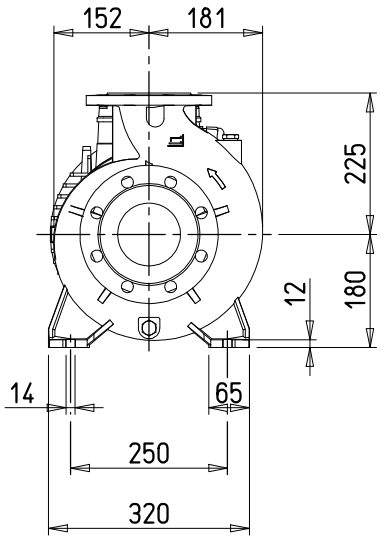

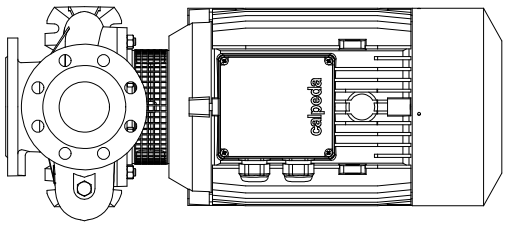

REV	Modificato o sostituito	Data	Dis.	App.
.	.	.	.	.

DIMENSION OF PUMP

NM 80/16A/D
NM 80/16A-60/D

Materiale: .
Trattamenti: .
Spessore: .
Densita': .
Peso grezzo Kg . finito Kg .

calpeda®

Codice: .		Modello-Stampo: .	
Primi campioni: .		Finitura:	
Data 07.12.2018	Dis. Concato	App. -	Scala 1:10

Numero di disegno	Revisione
4.93.492.66	REV00

A norma di legge e' rigorosamente vietato riprodurre o comunicare a terzi il contenuto del presente disegno.