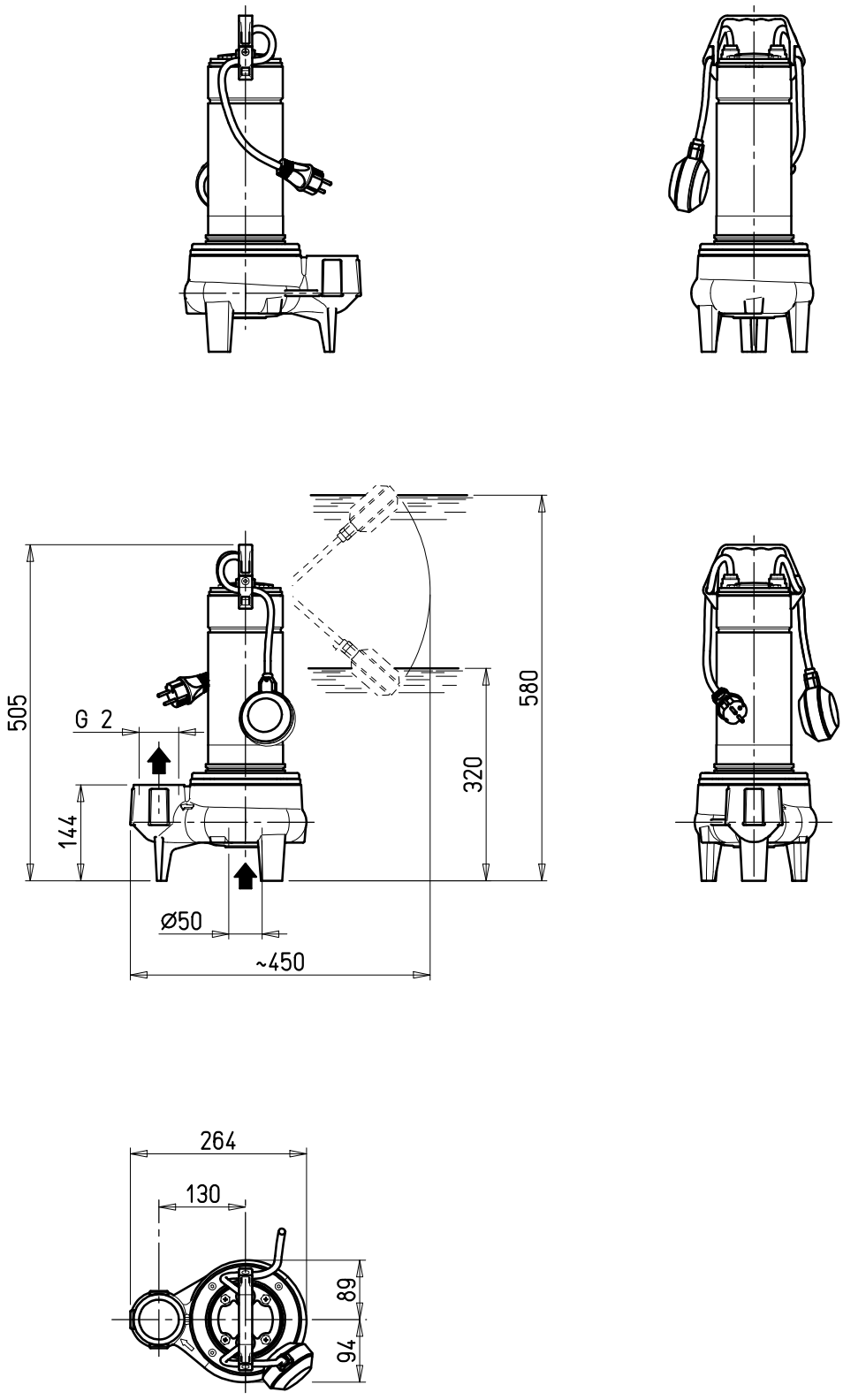

App.	.	.	.
Dis.	.	.	.
Data	.	.	.
Modificato o sostituito	.	.	.
REV	.	.	.

DIMENSION OF PUMP

GQSM 50-13
GQSM 50-13-60

Materiale: .
Trattamenti: .
Spessore: .
Densita': .
Peso grezzo Kg . finito Kg .

calpeda®

Codice: .		Modello-Stampo: .	
Primi campioni: .		Finitura:	
Data 31.10.2014	Dis. Channu	App. Concato	Scala 1:10

Numero di disegno: 4.93.501.06
Revisione: REV00

A norma di legge e' rigorosamente vietato riprodurre o comunicare a terzi il contenuto del presente disegno.