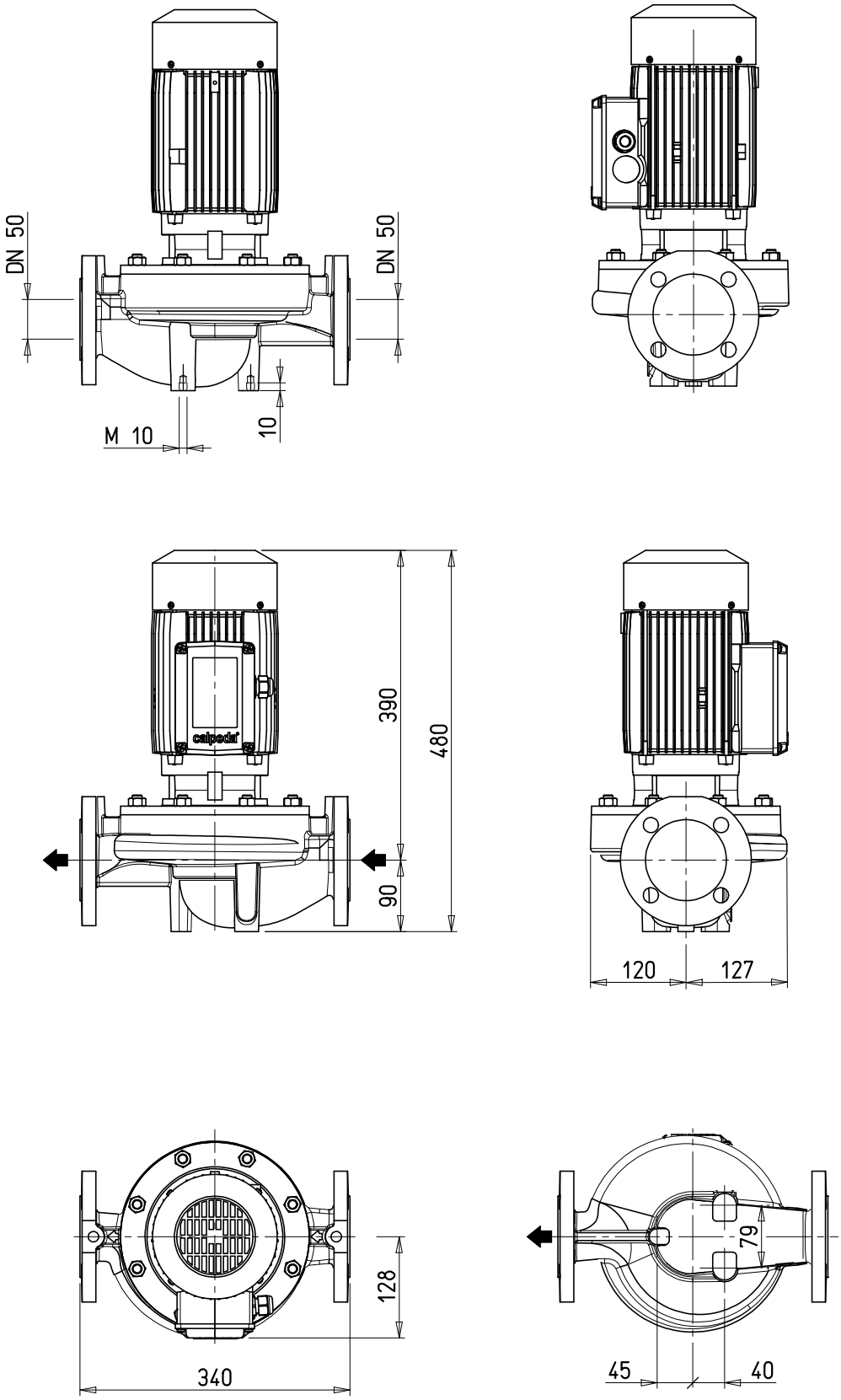


| REV | Modificato o sostituito | Data | Dis. | App. |
|---|---|---|---|---|
| . | . | . | . | . |

DIMENSION OF PUMP

**NR4 50/160A/B**
**NR4 50/160A-60/B**

Materiale: .
Trattamenti: .
Spessore: .
Densita': .
Peso grezzo Kg . finito Kg .

calpeda®

| Codice: . | | Modello-Stampo: . | |
|---|---|---|---|
| Primi campioni: . | | Finitura: | |
| Data 10.12.2018 | Dis. Concato | App. - | Scala 1:8 |

| Numero di disegno | Revisione |
|---|---|
| 4.93.504.41 | REV00 |

A norma di legge e' rigorosamente vietato riprodurre o comunicare a terzi il contenuto del presente disegno.