	POS.	Q.T.
SERV. KIT	7300	1
	8100	1
	9400	1

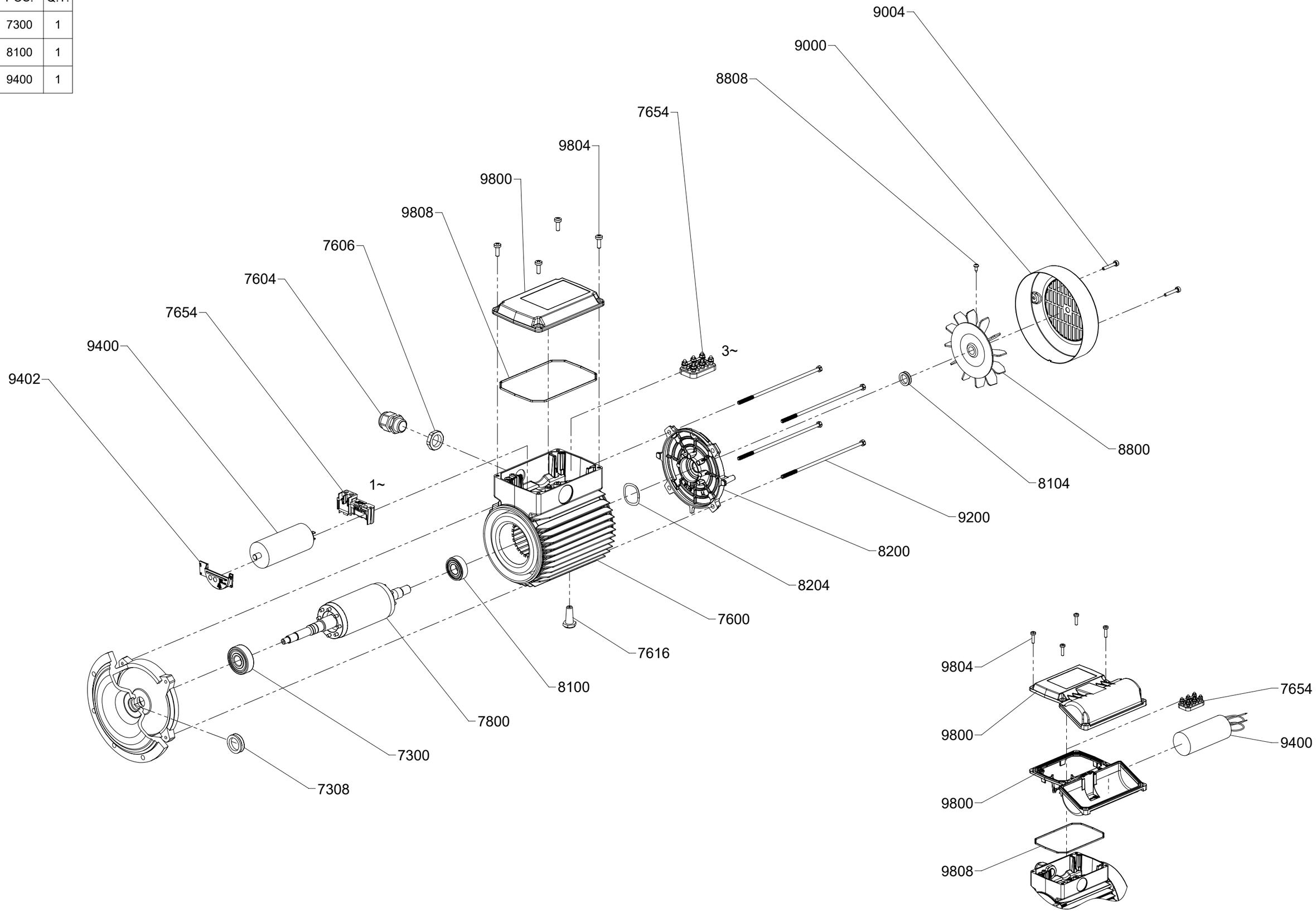

Dimensioni in mm / Dimensions in mm		Dipartimento: / Department:		N° Disegno / Drw N°:	Vers:	Foglio / Sheet:
		Z13		10019940	00	1/1
Scala / Scale: 1:5	Data / Date: 07.03.2024	Disegnato / Drawn: DS00420	Approvato / Checked: DS00146			

A norma di legge è rigorosamente vietato riprodurre o comunicare a terzi il contenuto, anche parziale, del presente disegno / According to law is strictly forbidden any partial or total reproducution or comunication of this drawing