POS.	N° DOCUMENTO	DESCRIZIONE	DESCRIZIONE CONFIGURAZIONE	Q.TA'
1	10016724	CASSA AVVOLTA CZ MÈTA SMALL UL	Con fili statore H60	1
1.1	10016488	CASSA MOTORE CZ MÈTA S 115 V DA STAMPO	Versione lavorata	1
1.2	10011368	STATORE AVVOLTO M71/2 CAVA 54	TRIFASE PACCO 60	1
1.2.1	10011296	PACCO STATORE M71/2 CAVA 54 PRESSIMPACCO	TRIFASE 60	1
2	10013123	COPERCHIO MOTORE LM MÈTA S	Versione lavorata	1
3	10007741	CUSCINETTO RADIALE A SFERE	6302 C3-2Z WT	1
4	10007741	CUSCINETTO RADIALE A SFERE	6202 C3-2Z WT	1
5	10022043	KIT SCHEDA CONTROL + SCHEDA INPUT	Default	1
5.1	10009486	SCHEDA META L EU INPUT	Default	1
5.2	10022040	SCHEDA CONTROL META UL E0050306	Default	1
5.3	10009362	VITE KEYSTONE PN 8183	Default	2
6	10011006	VITE TCB UNI 8112 TIPO TT FIL. AUTOF.	M5X15	3
7	10011006	VITE TCB UNI 8112 TIPO TT FIL. AUTOF.	M5X20	4
8	4.67.287	VITE M4 PER CAVALLOTTO	Assieme	1
9	10009361	VITE TCB IMP. TORX AUTOFORM. DIN 7500 CE	M3X10	8
10	10009361	VITE TCB IMP. TORX AUTOFORM. DIN 7500 CE	M3X08	8
11	10013225	VITE TB CON FLANGIA INTEGRATA IMPRONTA T	M3x12	1
12	10011032	ANELLO DI COMPENSAZIONE LMKAS	LMKAS 35E (DEFORMATO h=1)	1
13	10013461	PARASPRUZZI META S 13.7X35	Default	1
14	10009487	SCHEDA META L EU POWER	Default	1
15	10011010	ANELLO DI ARRESTO MX D=12.7 AISI 316	Default	2
16	10009876	DISTANZIALE MÈTA	Default	1
17	10011009	TENUTA MECCANICA BT PR/FNC 14 BPGF + BT	Default	1
18	10008382	COPERCHIO 26 - 142 CON FORO D.8	1008383	1
19	10008717	PIATTELLO MÈTA SERBATOIO MEMBRANA	Default	1
20	10008715	CALOTTA MÈTA DI CONTENIMENTO MEMBRANA	Presa_segnale_laterale	1
21	10010758	MÈTA MEMRANA	RIFILATA_A_MISURA	1
22	10011234	VALVOLA SCHRADER PER SERBATOIO MÈTA	RECORD ART. P-1007C	1
23	10011237	DADO 8V1 ISO 4570 (CH.11 X H4.6)	DADO ALTO RECORD CH.11x4.6 DIS. 70.90.000	2
24	10011238	TAPPO V3012 IN OTTONE NICHELATO	Default	1
25	10012312	ADATTATORE CORPO ULTIMO STADIO MÈTA S	Default	1
26	10012222	CORPO ULTIMO STADIO F.E. 15285414 AISI 3	Default	1
27	10012239	DISTANZIALE F.E. 36120325 AISI 316	10.8	4
28	10019194	GIRANTE TIPO 3 EV 3 F.C. 15070501 AISI 3	Default	2
29	10012221	CORPO STADIO F.E. 14281300 AISI 304	Default	1
30	10012218	CORPO PRIMO STADIO F.E. 14280300 AISI 30	Default	1
31	4.92.024	RONDELLA MX D8XD17X3	Default	1
32	10008881	DADO UNI 5589	M8 §	2
33	10008880	ANELLO OR 3.53	OR4550 - 139.29x3.53 - NBR	1
34	10017669	CORPO POMPA META S	GAS	1
34.1	10013097	CORPO POMPA	MÈTA S	1
34.2	F16810010	PIASTRA G 1/8 ISO 228 ART. 16810010	Default	2
34.3	10014531	MANICOTTO META S DI ASPIRAZIONE	G1	1
34.4	10013082	MANICOTTO META S MANDATA	G 1	1
35	10013084	COLLETTORE MÈTA S PRESA DI PRESSIONE	ATTACCO_CILINDRICO	1
36	10008797	ANELLO OR 1.78	OR2037 - 9,25x1,78 - NBR	1
37	4.92.019	TAPPO NGX - MXP - MXA G1/8	AISI 303	2
38	10008798	ANELLO OR 2.62	OR3037 - 9.19x2.62- NBR	2
39	10000032	VITE TCCE M8 UNI 5931	M8x16 A2	4
40	10013077	BASE MÈTA S	Default	1
41	10011004	GUARNIZIONE ANELLO OR 3625 158.42X2.62 N	Default	2
42	10011031	TRASDUTTORE DI PRESSIONE 126CP61-M10S3-5	Default	1
43	10010178	FORCELLA DI ARRESTO	Default	1
44	10007671	TAPPO 1053 CEMBRE	M12x1,5 - Nero	1
45	10010776	CAVO MÈTA DI CONNESSIONE DISPLAY	Default	1
46	10010059	CAVO SENSORE DI PRESSIONE	Default	1
47	10018732	COPERCHIO PRESSOFLUSSOSTATO ANONIMO CON GUARNIZIONE	ETICHETTA_MÈTA	1
47.1	10010771	COPERCHIO PRESSOFLUSSOSTATO ANONIMO CON GUARNIZIONE	Anonima	1
47.1.1	1.65.110	COPERCHIO PRESSOFLUSSOSTATO ANONIMO PER DISPLAY	1.65.110_Anonima	1
47.1.2	10010772	GUARNIZIONE MÈTA COPERCHIO	Default	1
47.2	10018736	SCHEDA MÈTA DISPLAY WDN1603-THH-# + BLE	Default	1
47.2.1	10018735	SCHEDA MÈTA DISPLAY + BLE	Default	1
47.2.2	3.67.177	DISPLAY WDN1603-THH-#00 ORE 6	SCHEDA_DISPLAY_MÈTA	1
47.2.3	10019482	SUPPORTO PER DISPLAY	Default	1
47.3	10010770	VITE TC 3,5X6,5 PH 2 PER PLASTICA	Default	4
47.4	10017750	ADESIVO E-IDOS ANONIMO	Default	1
48	10011005	VITE TCB 4,8X16 PH2-AB UNI 6954	Default	6
49	10012548	ANELLO SEEGER UNI 7437 INTERNO	D31	1
50	10013127	VALVOLA RITEGNO IO032 DN32	Default	1
51	10009508	PROTEZIONE PASSAGGIO CAVETTI MOTORE 71T0	25x70_SP20	1
52	10017449	DISTANZIALE MÈTA S UL H5	Default	1
53	4.67.229	APPOGGIO M71	H=22	1
54	10009481	THERMAL PAD SPESSORE 5 MM 25X28	Default	1
55	10010805	RONDELLA OTTONE MORSETTIERA	4,2x8x0,5	3
56	10009507	DADO OTTONE M4X3,2 UNI 5588 TORNITI "DEC	Default	3
57	10011746	CAPICORDA	Ø4	3
58	10019086	ANELLO SPALLAMENTO META Ø24XØ20X5,2	Default	1
59	10009851	CAVO DI ALIMENTAZIONE POMPA META	Default	1
60	10013105	ALBERO MÈTA S MOTORE 71ST0/2	3° FASE H60	1
60.2	10009825	PACCO ROTORE M71/2 CAVA 42 PRESSIMPACCO	TRIFASE PACCO 60	1
60.2.1	10009392	LAMIERA ROTORE M71/2 PRESSIMPACCO	Default	1
61	10020496	ANELLO DISTANZIATORE META M	Default	1
62	4.92.028	SPESSORE MX 2-4-8 PER GIRANTE MANCANTE	AISI 316 CON CAVA	1
63	10019109	DADO CONTRODADO 1100 CEMBRE	M20x1.5	1
64	10012185	ADATTATORE CORPO ASPIRANTE MÈTA S	Default	1
65	2.65.142	CORPO ASPIRANTE MXA	Default	1
66	10008797	ANELLO OR 1.78	OR2312 - 79x1.78 - NBR -TR	1
67	10008798	ANELLO OR 2.62	OR3112 - 28.25x2.62 - NBR	1
68	4.65.986	MOLLA MXA 4 9.4X0.8X20	Default	2
69	4.65.989	OTTURATORE MXA	Default	2
70	10008798	ANELLO OR 2.62	OR3030 - 7.59x2.62 - NBR	2

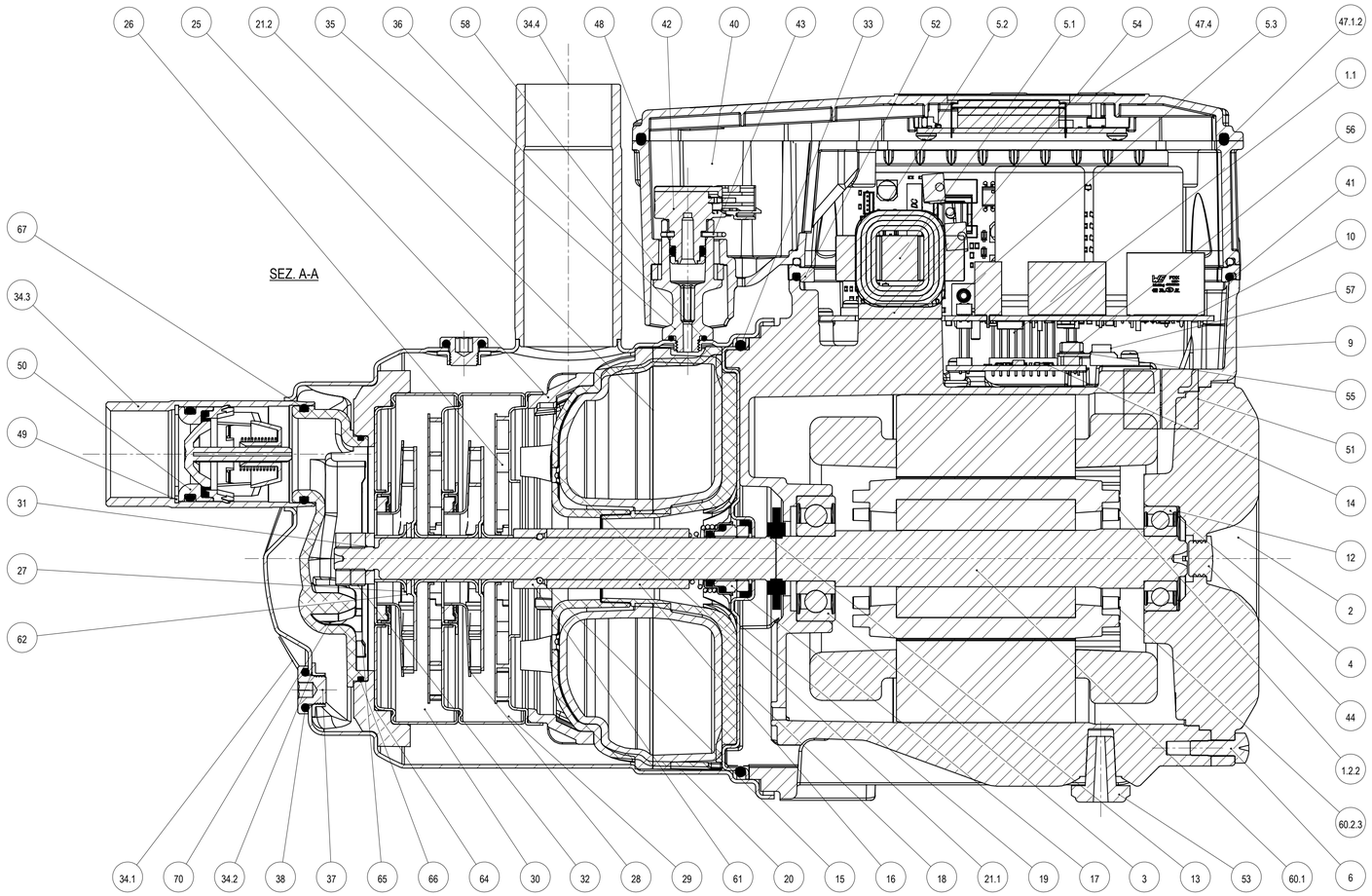

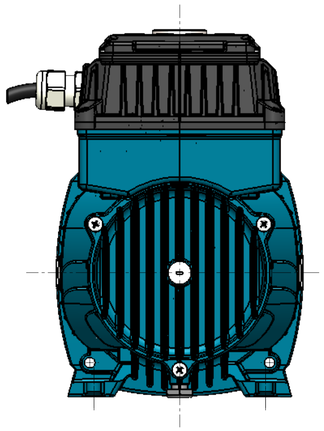

SCALA 1:2

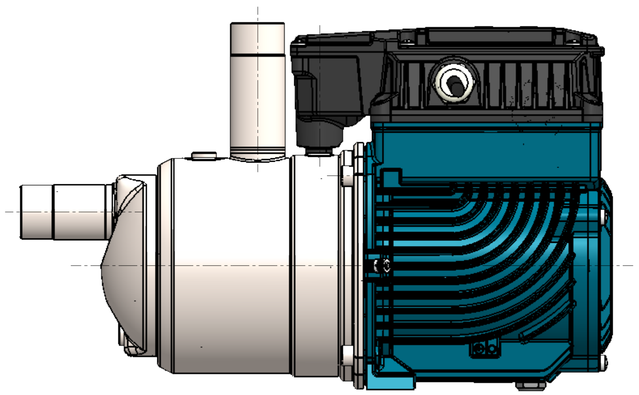

SCALA 1:2

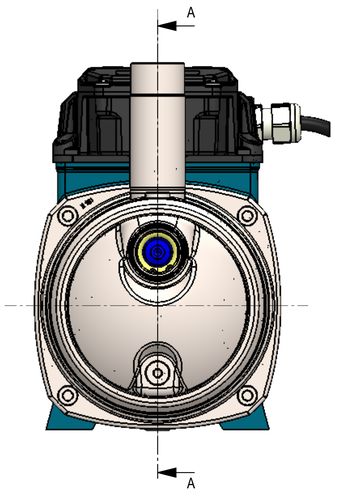

SCALA 1:2

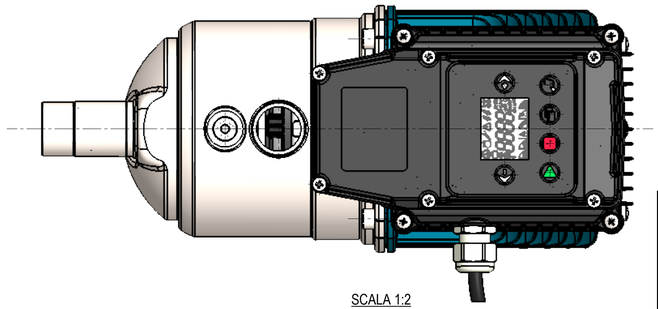

SCALA 1:2

Note:
Notes:

Smussi non quotati:
Unlisted chamfers:

Raggi non quotati:
Unlisted rays:

Sformi non quotati:
Unlisted draft angles:

Tolleranze non indicate: EN 22768 mH
Tolerances not indicated:

Finitura:
Surface quality: ✓ (✓ ✓)

Quota di controllo:
Control dimension:

Materiale:
Material: Materiale <non specificato>

Trattamenti:
Treatments:

Descrizione / Description:

POMPA META M (EU) - DIS. SEZIONE

calpeda

Formato: Size: A1	Modello-Stampo: Model-Mold:	Peso grezzo kg: Raw weight kg:	Peso finito kg: Finish weight kg: 12.50
Dimensioni in mm Dimensions in mm	Dipartimento: Department: Z12	N° Disegno / Drw N°: 10020428	Vers: 00 / Foglio / Sheet: 1/1
Scala / Scale: 1:1 / Data / Date: 23.05.2024	Disegnato / Drawn: TE20100 / Approvato / Checked:		

A norma di legge è rigorosamente vietato riprodurre o comunicare a terzi il contenuto, anche parziale, del presente disegno / According to law is strictly forbidden any partial or total reproduction or communication of this drawing